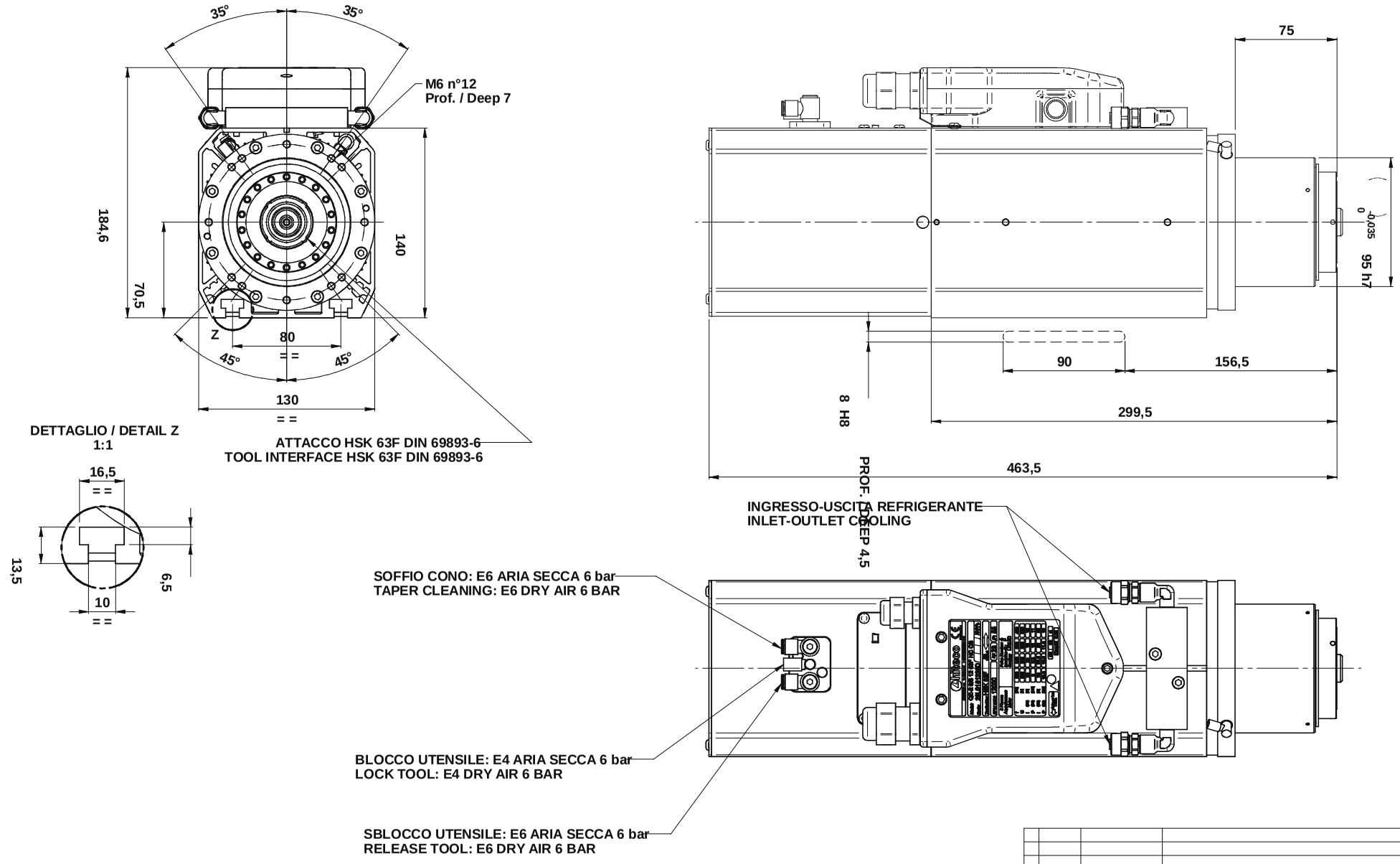


MASSA MASS: 23 kg

| Rev | Data / Date | Firma / Signature | Descrizione ultima modifica / Last change description | N° Modifica / Change ID |
|---|---|---|---|---|
| 00 | | | | |

Caratteristiche tecniche non evidenziate secondo istruzione operativa SCM GROUP : IO 23/1DTG
Specifications not shown according to SCM GROUP operation instruction : IO 23/1DTG
Strutture saldate secondo specifica SCM / Welded according to SCM specific : ST235DTG
Fusioni secondo specifica SCM / Meters second SCM specific : ST233DTG

Quote senza indicazione di tolleranza, grado di precisione
Shares without indication of tolerance, accuracy: **SCM Specifica ST2310DTG**

Verniciatura / Painting ( SCM specific ST231DTG ): **VER000**
Superfice / Surface (m²)
Trattamento Superficiale / Surface Treatment ( SCM specific ST234DTG ): —
Trattamento Termico / Heat Treatment ( SCM specific ST234DTG ): —
Ricavare da o Stato di fornitura / Based on or State of supply
Materiale / Material ( SCM specific ST235DTG ): **Vedi Tabella**

| | Firma / Signature | Data / Date |
|---|---|---|
| Ultimo rilascio / Latest release | | |
| Controllato / Checker | | |
| Disegnato / Designed | Fi.Fabbri | 08/05/2014 |

Rugosita' / Roughness': —
CF1 2 0
Peso grezzo/Raw weight (kg)
Smussi / chamfer: 0.5x45°
Massa / Mass (kg): 28,672

Denominazione / Item Name: **ELETM QE-2 9/6 24 63F NC CB**

Scala / Scale: **1:2**
Codice / Item ID: **QE.400.L11.00**
Rev: **00**
Status:
Tav. N. di N.: **3/3**

hiteco HIGH TECHNOLOGY COMPONENTS

Template version : Errore Nessun riferimento

CI RISERVIAMO A TERMINI DI LEGGE LA PROPRIETA' DI QUESTO DISEGNO CON DIVIETO DI RENDERLO COMUNQUE NOTO A TERZI SENZA LA NOSTRA PREVENTIVA APPROVAZIONE. DRAWING IS SCM PROPERTY, COPYRIGHTED MATERIAL DISCLOSURE TO THIRD PARTIES WITHOUT OUR AUTHORISATION DEPLICITLY FORBIDDEN.